BANCO DA LAVORO dim.1200x2000	
Q.TA	PARTICOLARE
2	piano superiore in nobilitato dim.1200x1000 (n°16 vite autoforante m4,8x45 ts)
4	gamba laterale tub.sez.35x35 (n°4 rivetto filettato M6 cad.)
2	gamba centrale tub.sez.35x35 (n°6 rivetto filettato M6 cad.)
4	telaio di 800 x 600h (n°4 vite M6x40 T.B. cad.) (n°1 innesto esp. per tub.sez.30x30 cad.)
3	telaio di 1000 x 600h (n°4 vite M6x40 T.B. cad.) (n°1 innesto esp. per tub.sez.30x30 cad.)
4	piano ad incastro di 800x500
4	profilo appoggio piano di 1000
1	profilo a omega per fissaggio piano superiore (in 2 pz.) su telaio centrale

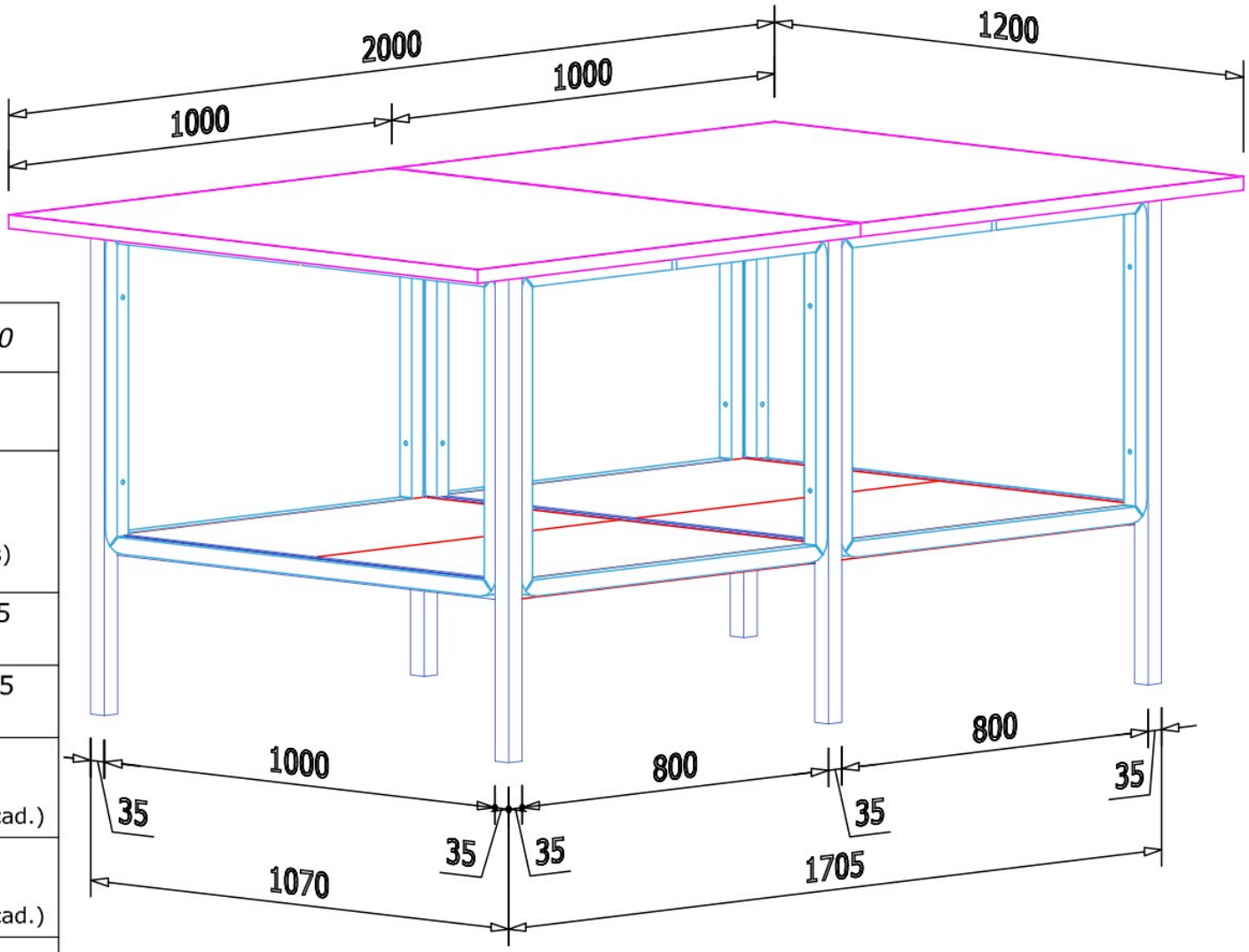

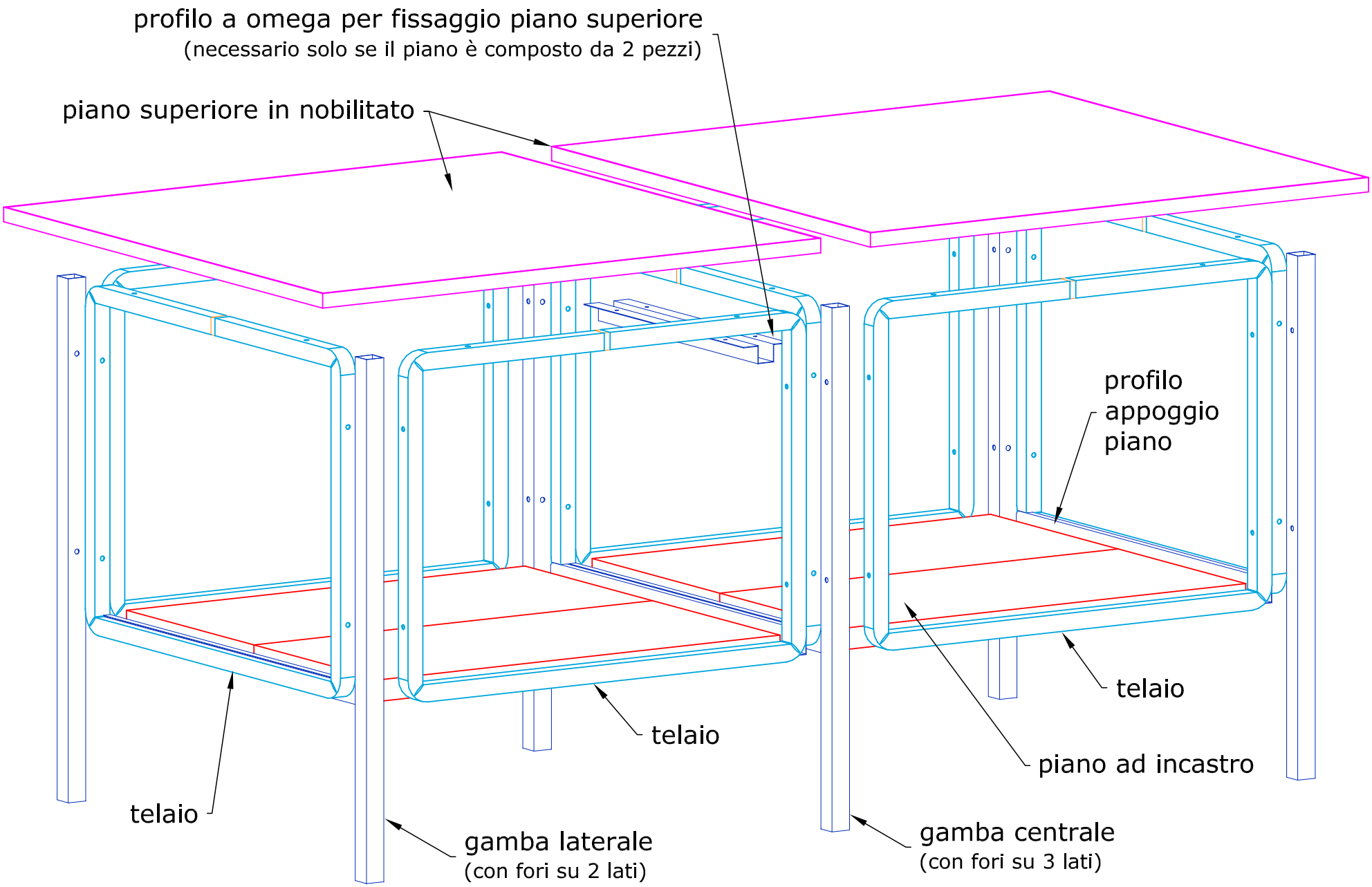
profilo a omega per fissaggio piano superiore
(necessario solo se il piano è composto da 2 pezzi)
piano superiore in nobilitato
profilo
appoggio
piano
telaio
telaio
telaio
piano ad incastro
gamba laterale
(con fori su 2 lati)
gamba centrale
(con fori su 3 lati)